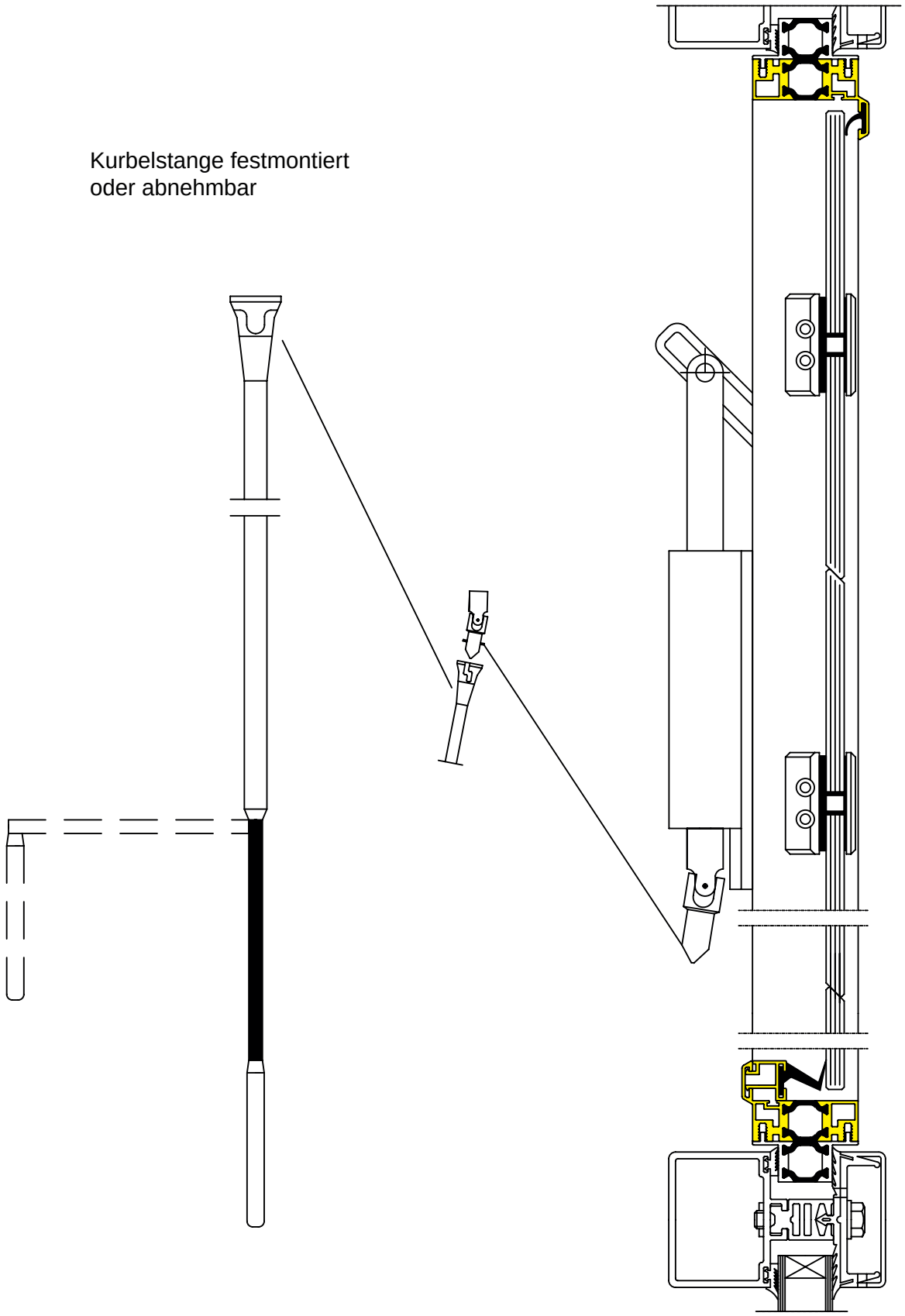HAHN - Lamellenfenster S9-45°
mit Endgetriebe
betätigt über Kurbelstange